PRZYSTAWKA DO OSTRZENIA WIERTEŁ

Wiertła, tak jak każde narzędzie tnące, w czasie eksploatacji ulegają stępieniu i muszą być odpowiednio ostrzone. Wbrew pozorom ostrzenie wierteł wcale nie jest łatwe i potrzebne są tu pewne umiejętności i doświadczenie.

W sprzedaży można wprawdzie spotkać różne ostrzałki do wierteł w formie nasadek na wiertarki albo jako przystawki do szlifierek-ostrzarek przyściennych, jednakże są one bardzo drogie.

Zainteresowanym Czytelnikom proponujemy budowę takiego właśnie pomocniczego przyrządu mocowanego na podpórce szlifierki przyściennej.

Prosta konstrukcja i łatwo dostępne materiały umożliwiają samodzielne wykonanie tego urządzenia.

Na rysunku 1 przedstawiony jest gotowy przyrząd. Podane wymiary są wymiarami orientacyjnymi i należy je dostosować do posiadanej ostrzarki i ostrzonych wierteł. Autor wykonał dwie takie przystawki o różnych wielkościach. Wymiary podane na rysunku dotyczą większej z nich. Ponieważ na rysynku są podane wszystkie wymiary, a urządzenie jest bardzo proste, jako uzupełnienie pokażemy tylko drobne szczegóły.

W dwóch wspornikach, między którymi jest umieszczona wahliwa niewielka pryzma, wywiercone są otwory na różnych wysokościach w celu łatwiejszego dostosowania narzędzia do posiadanej ostrzarki.

Pryzma – rynienka mocowana jest między wspornikami za pomocą dwóch śrub lub wkrętów M5.

Przed zabraniem się do ostrzenia wierteł należy nasz przyrząd-podstawkę ustawić i zamocować na podpórce wg rysunków 2 i 3.

Na rysunku 2 przedstawiono ostrzenie wiertła w widoku z góry, a na rysunku 3 w widoku z boku.

Sam proces ostrzenia polega na ułożeniu wiertła w pryzmie podstawki w taki sposób, aby krawędź tnąca była ustawiona w pozycji poziomej, w tym czasie pryzma też powinna być ustawiona poziomo. Wiertło ułożone w rowku pryzmy należy ostrożnie dosuwać do obracającej się ściernicy a po zetknięciu ostrza ze ściernicą rozpocząć powolny ruch pryzmy w dół, jak pokazuje strzałka na rysunku 3, z jednoczesnym lekkim obrotem wiertła w prawo. Podobnie postępujemy z ostrzeniem drugiej krawędzi tnącej. W ten sposób zachowujemy stały kąt wierzchołkowy wiertła, trzeba tylko uważać, aby długość obu krawędzi była jednakowa, co jest bardzo ważne.

Aby osiągnąć dokładność w ostrzeniu wierteł, trzeba trochę poćwiczyć, z biegiem czasu przekonamy się, że podstawka jest dużym ułatwieniem w tej trudnej czynności.

Opisana przystawka jest jedną z najprostszych, można wykonać np. pryzmę umocowaną w obrotowym wsporniku umożliwiającym ostrzenie wierteł o różnych żądanych kątach wierzchołkowych.
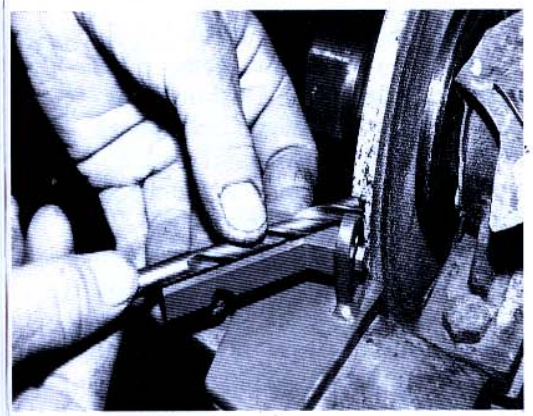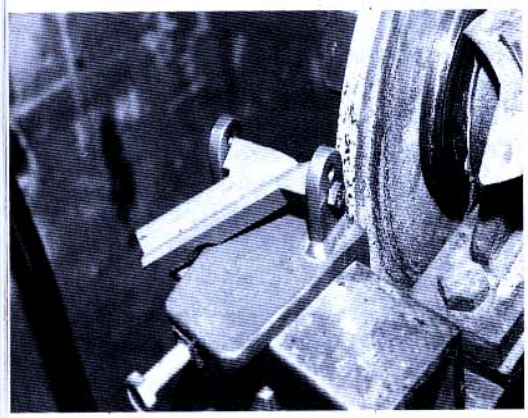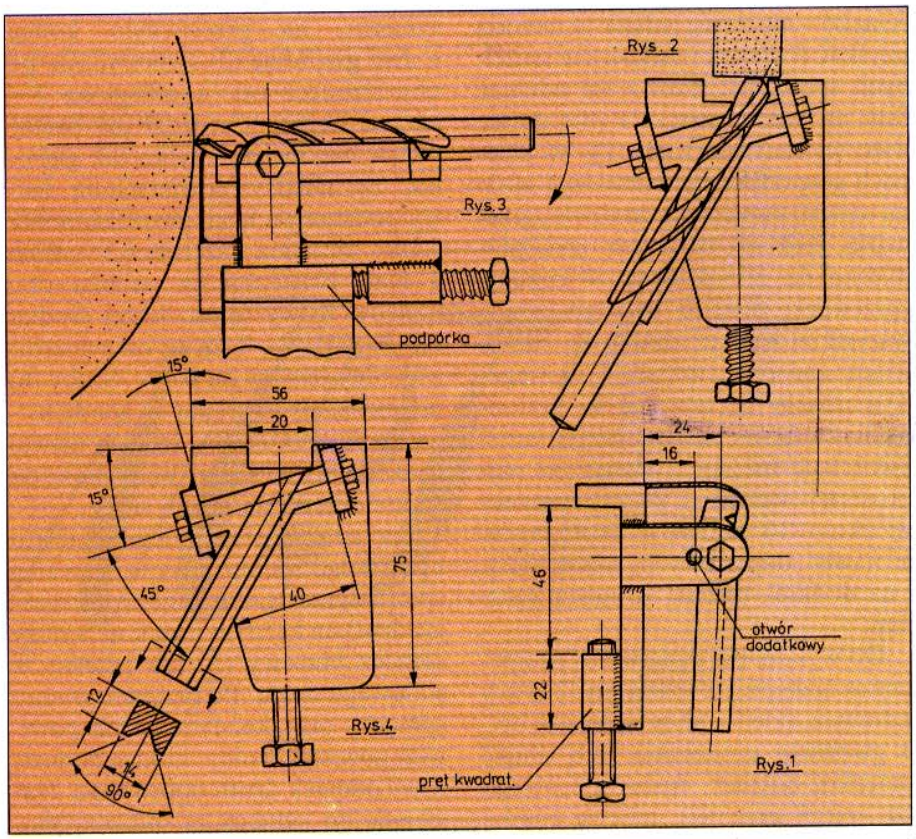
Stefan Zbudniewek