SZAFKA KUCHENNA

Szafka kuchenna nie jest żadną rewelacją dla współczesnej gospodyni, niemniej sprzęt, który został przedstawiony na fotografii obok i na rysunku jest na tyle niekonwencjonalny, że warto się mu bliżej przyjrzeć.

Właściwa szafka składa się z dwóch bocznych, pionowych płyt a1 i a2, płyt b, c, przegrody i elementów szuflady (l, k1, k2, j1 i j2). Natomiast wnętrze szafki mieści pojemnik (elementy d, e, f, g, h, i) wyposażony w cztery kółka (meblowe) umożliwiające wsuwanie go i wysuwanie na zewnątrz. Pojemnik, jak widać na fotografii, służy do przechowywania w stanie „gotowości bojowej" rondli i pokrywek. Jaka to trudna sprawa przy użyciu zwykłej, konwencjonalnej szafki – wie każda gospodyni domowa. Rondle ustawione na półkach zajmują dużo miejsca, przewracają się, hałasują i obijają się z emalii. Jeszcze gorzej sprawa ma się z pokrywkami. Tymczasem proponowany przez nas pojemnik rozwiązuje problem i ułatwia prace kuchenne.

Elementy nośne szafki (płyty a, b, c) należy zrobić z płyty stolarskiej grubości 1,9 cm i 2,2 cm. Gotowe elementy łączymy na klej, najlepiej Wikol i na kołki, a po jego wyschnięciu szkielet szafki wzmacniamy listwami szerokości 3,5 i 5 cm, grubości 20 mm wklejonymi między płyty a1 i a2, montujemy również prowadnice szuflady zrobione z listewek o przekroju 1,5 × 1,5 cm. Szufladę sklejamy ze sklejki grubości 10 mm dopasowując jej ostateczne wymiary do szerokości szafki.

Następnie budujemy pojemnik na rondle, którego elementy zrobione są ze sklejki grubości 12 mm i 16 mm.

Gotową szafkę i pojemnik malujemy na odpowiedni kolor farbą olejną. Oczywiście najpierw powierzchnię drewna należy bardzo dokładnie wyszlifować papierem ściernym a w razie jakichkolwiek głębszych uszkodzeń powierzchni trzeba wyrównać ją szpachlówką. Dopiero po całkowitym wyschnięciu szpachlówkę można przeszlifować i całość pomalować. Natomiast górną płytę szafki (c) można pokryć warstwą unilamu przyklejonego do drewna Pronikolem.
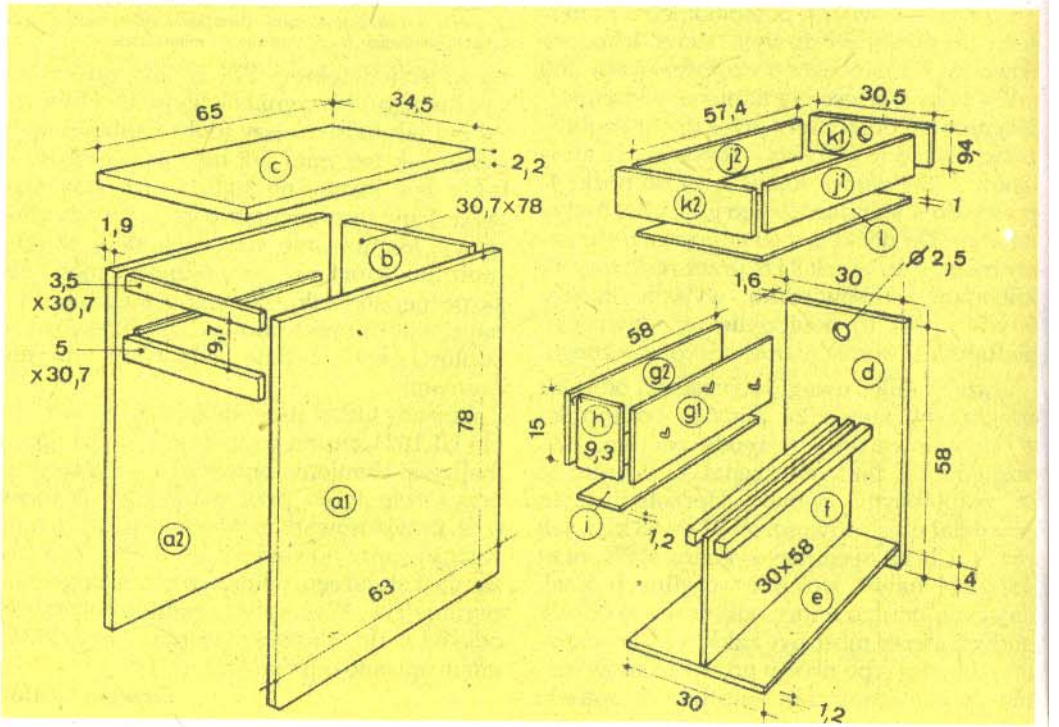
Wg Bricolage
Opr. Jerzy Pietrzyk